COZIROG®
e-mail: info@cozirog.com
www.cozirog.com

ТЕХНИЧЕСКА ХАРАКТЕРИСТИКА

на съоръжение за площадка за игра

RP-001 Въжена пирамида

CTEC
ISO 9001
ISO 14001
ISO 45001

ISO 9001
Certificate № 0008/24.03.2010г.
ISO 14001
Certificate № 0145/15.09.2015г.
ISO 45001
Certificate № 0146/15.09.2015г.

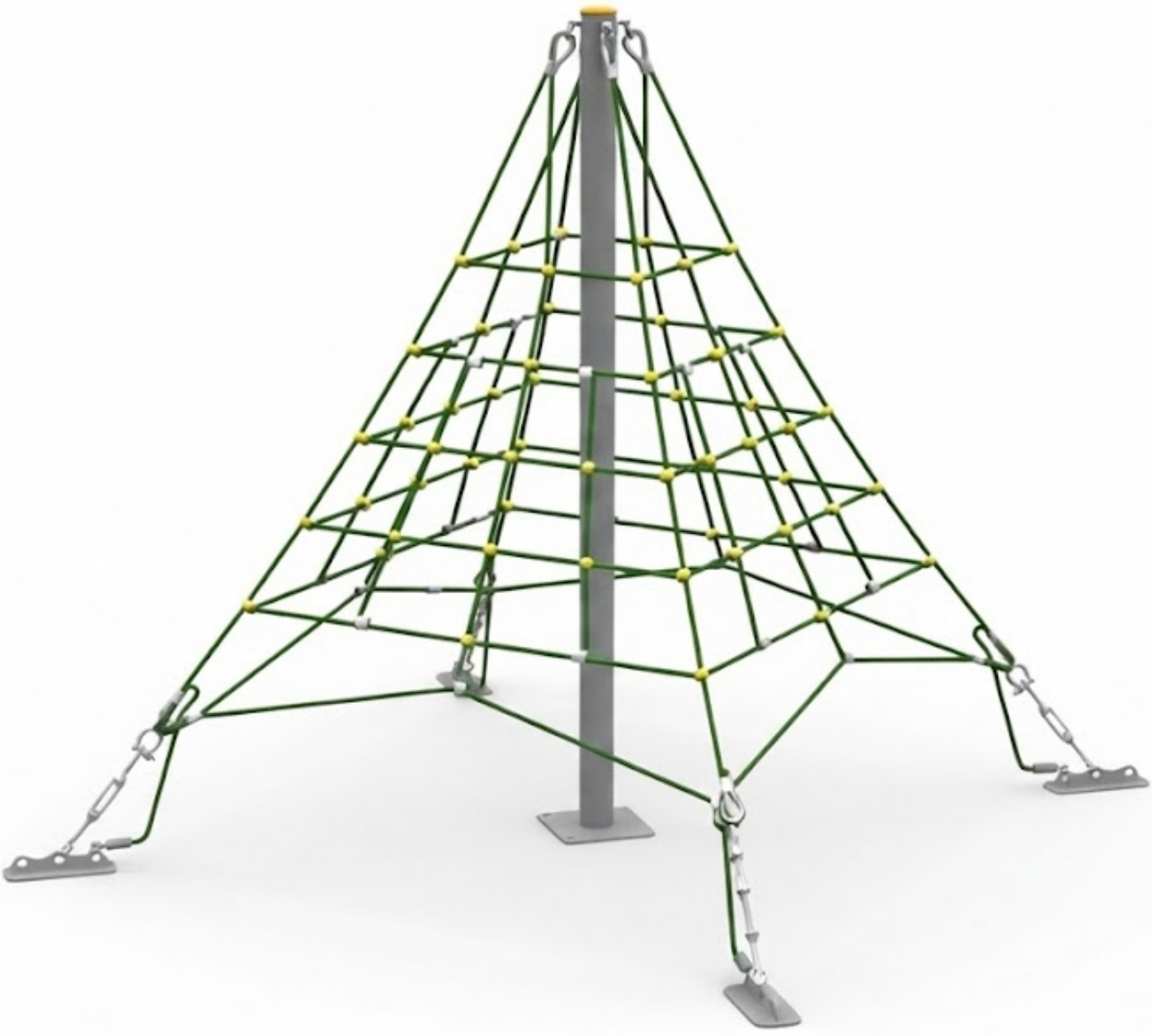

Габаритни размери на съоръжението RP-001

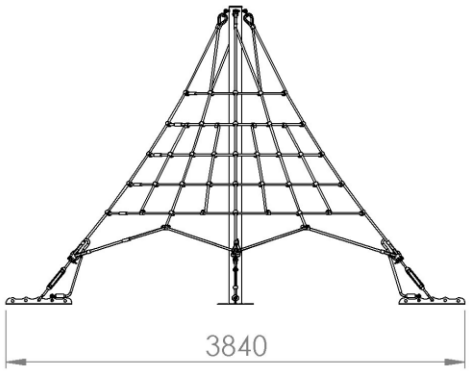

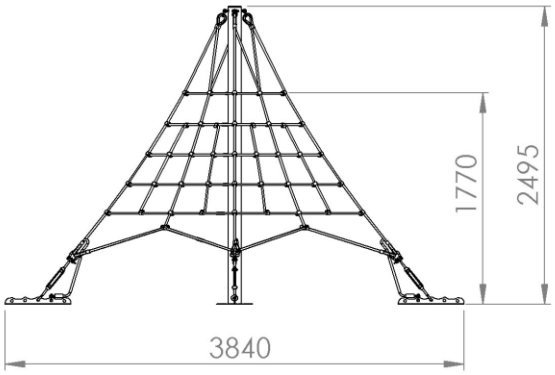

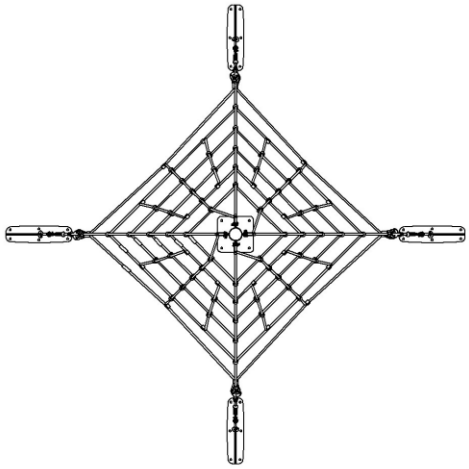

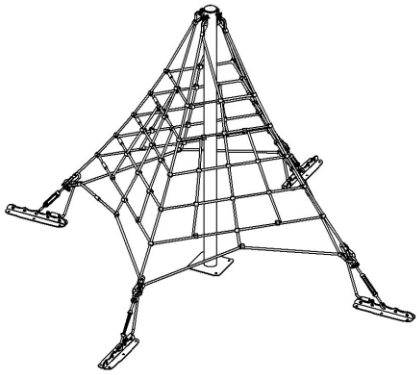

Минимално пространство за разполагане на съоръжението RP-001 - 26,70 m2

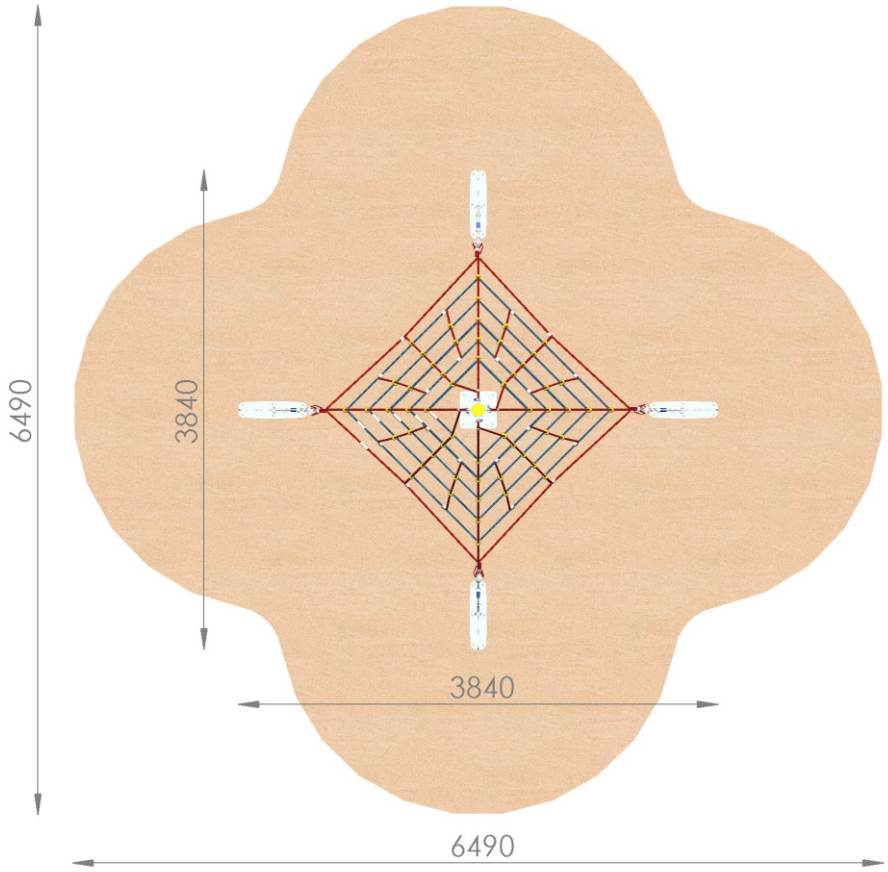

Възрастова група: от 3 до 12 години

Съоръжението предлага следните компоненти за игра: катерене, висене равновесие, общуване, експериментиране, колективни игри, провиране, координация

Капацитет: 4 деца

Максимална височина на свободно падане: 1 770 мм

Точки на закрепване и монтаж: 4 бр.

Размери: 3 840 x 3 840 x 2 495 мм

Гаранционен срок: 12 м

Необходима площ: 6 490 x 6 490 мм

Допустими настилки: пясък, дървесни стърготини, каучукова ударопоглъщаща настилка

Съоръжението отговаря на изискванията на:

- НАРЕДБА №1 от 12 януари 2009 г. за условията и реда за устройството и безопасността на площадките за игра
- EN 1176-1 Съоръжения за площадки за игра. Част 1: Общи изисквания за
- EN 1176-11 Съоръжения за площадки за игра. Част 11: Допълнителни специфични изисквания за безопасности методи за изпитване на пространствени мрежи

Задължителен родителски контрол на деца до 3 години!

В случайте, когато монтажът на площадката не е завършен, или по време на демонтаж и ремонт, е забранено ползването на съоръжението!

Дизайн

Игровите съоръжения и продукти на КОЗИРОГ-Д са конструирани и тествани така,че да осигурят максимално забавление и сигурност на децата, които ги използват. В процес на дизайн на площадките, екипът е наясно, че съществуват огромни изисквания към него - от бюджетните ограничения до индивидуалните възможности и ограничения, които всяко място притежава; от първоначалната концепция до финалното изпълнение - всичко се взема под внимание.

EN 1176 сертификация

Сигурността на децата, които ползват детските съоръжения е от основно значение и затова всички наши площадки са стриктно тествани според най-високите европейски стандарти. Така можете да бъдете сигурни, че игровото съоръжение е безопасно, докато децата прекарват най-добрите си мигове.

ISO 9001:2008

Поддържайки характерно качество КОЗИРОГ-Д притежава система за управление на качеството, която осигурява използването на само най-висококачествените сурови материали в производството на игрови съоръжения и продукти, за да се постигнат най-високите стандарти за крайния продукт.

ВЛОЖЕНИ МАТЕРИАЛИ

Носещи пилони

Изработват се от стоманени тръби с минимален външен диаметър и дебелина на стената - 108/3 мм с полиестерно прахово покритие на външната повърхност.

Въжени елементи

Всички модули в които има включени въжени елементи се изработват от многожично стоманено въже с общ диаметър Ф16 мм, състоящо се от 6 стоманени снопа с оплетка и сърцевина от полиамид. Крайщата на въжето се закрепват към стационарните елементи на съоръженията предимно със съединителни примки оформени с поцинковани коуши и запресовани с алуминиеви втулки. Ъгловите въжета може да са с усилена сърцевина от усукано стоманено въже вместо полиамидната сърцевина.

Обков

За предпазване на съединенията на въжетата и подвижните елементи от разместване и преждевременно износване, закрепването им се осъществява чрез алуминиев, стоманен и полиамиден обков - пресови втулки, топки, стоманени сглобки, скоби и др.

Обтегачи

Изработени са от поцинкована стоманена сплав с якост на опън по основната ос съгласно размерите и усилията на конкретното съоръжение.

МОНТАЖ

Съоръженията се монтират само съгласно съответните стандарти и технически изисквания за устройство и безопастност на площадките за игра.

ФУНДАМЕНТИ И АНКЕРИРАНЕ

Фундаментите се изпълняват от бетон Б-20 или по-висока марка.

Ъгловите фундаменти имат две отделни точки на закрепване, за обтегачите и за закрепване на обезопасителното въже.

На централния фундамент се монтира желязна пета, която центрира пилона, осигурявайки необходимото движение за правилното функциониране на съоръжението. Това монтажно съединение позволява и извършването на по-прецизно позициониране. При монтажа се отчита дебелината на ударопоглъщащата настилка.

ПОДДРЪЖКА И КОНТРОЛ НА СЪОРЪЖЕНИЕТО

При изпълнението на ударопоглъщащи настилки под съоръжението от дървесен мулч се предвижда редовна поддръжка най-малко един път в седмицата чрез насипване от периферията и местата с натрупвания към зоните с високо натоварване, както и чрез добавяне на дървесни стърготини или кори.

Съгласно БДС EN 1176 и Наредба №1 от 12.01.2009г.-за условията и реда за устройството и безопасността на площадките за игра (бр.10/2009г. на Държавен вестник), съоръжението подлежи на постоянен, периодичен и годишен основен контрол.

b) Постоянен контрол

Постоянният контрол се извършва от стопанина на площадката за игра веднъж на 7-10 дни за установяване на видими опасности.

b) Функционален контрол

Периодичния контрол се извършва от стопанина на площадката за игра веднъж на 1 до 3 месеца в зависимост от интензивността на посещение на площадката. Периодичния контрол се извършва с оглед, извършване на подробна проверка на функционирането и стабилността на съоръженията за игра в резултат на тяхното износване.

с) Годишен основен контрол

Годишният контрол се извършва с оглед пълна и подробна проверка на общото ниво на безопасност на площадката за игра спрямо изискванията на цитираната по-горе наредба.

В случай на констатирани нередности е необходимо да се предприемат мерки за премахване на установените опасности и рискове за безопасна експлоатация на площадката за игра.